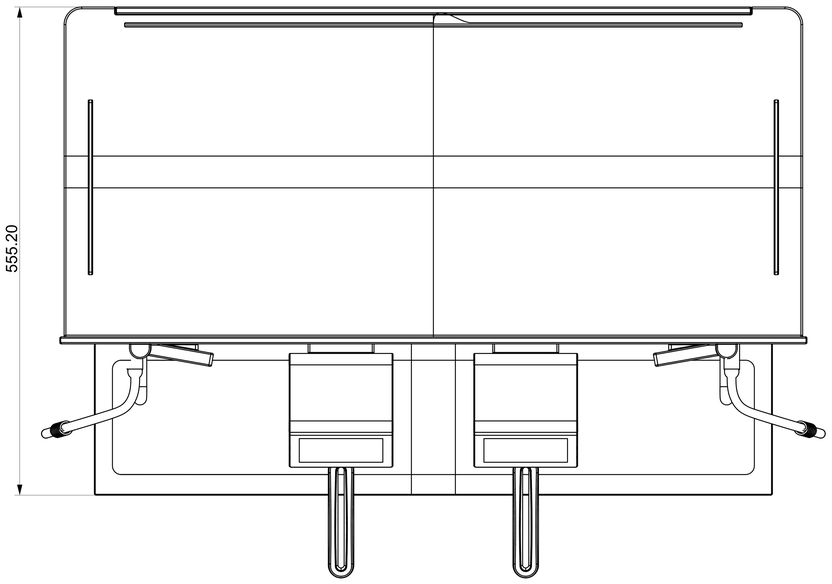
555.20

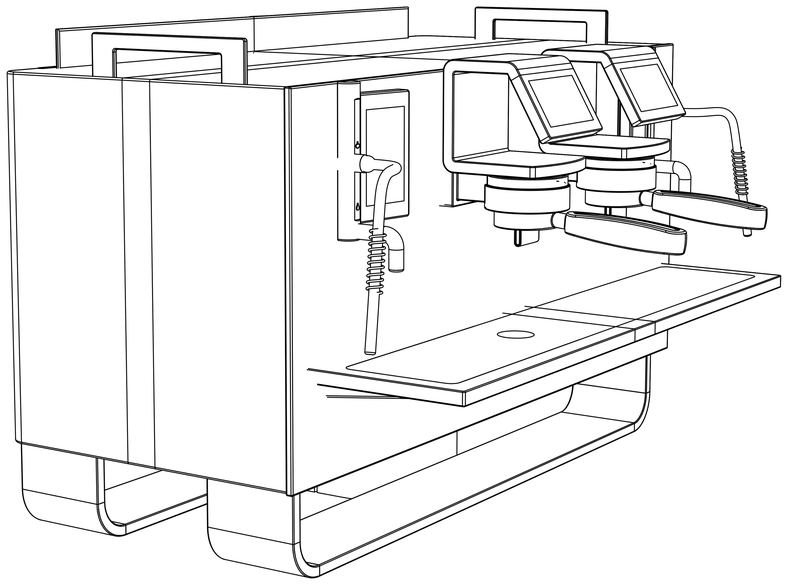

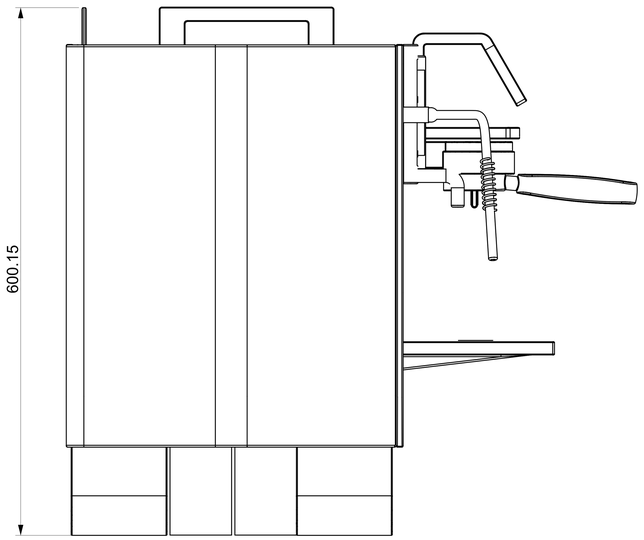
600.15

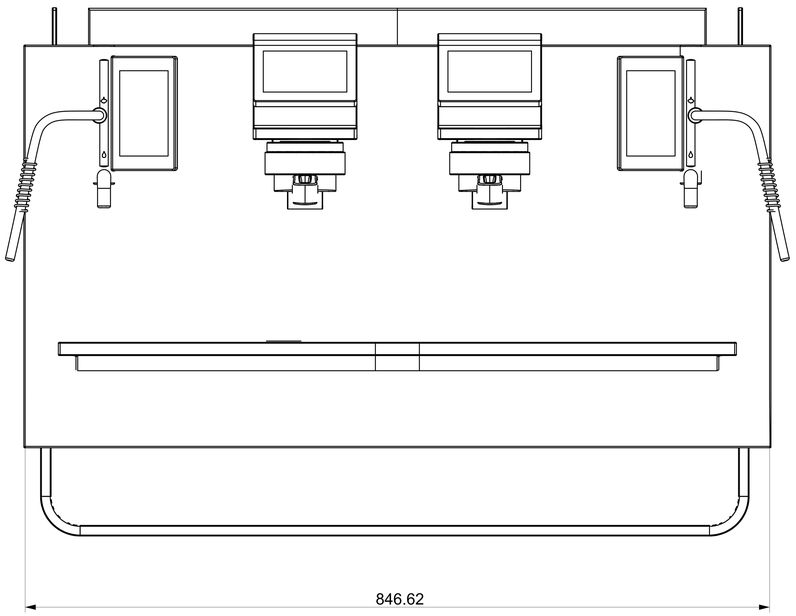
846.62

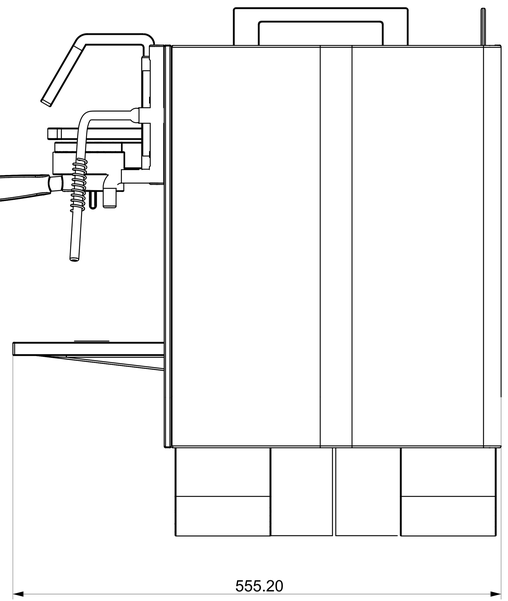
555.20

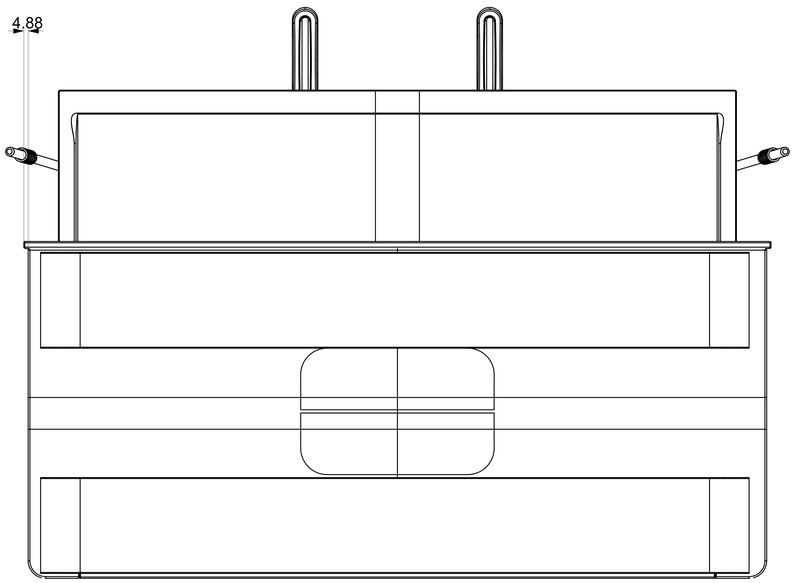
4.88